MONTAGEINSTRUCTIES VOOR ELEKTRISCHE WARME LUCHTBLAZER MET WANDBEVESTIGING AER ME 6-15

Toepassing: De warme luchtblazer is voorzien voor muurmontage met hulp van een meegeleverd onderstel en is bestemd voor verwarming van localen, hangars, bureaus, enz.
Voor de werking mag alleen de elektrische bediening overeenkomend met het model C19500 worden gebruikt.

INSTRUCTIONS OF ASSEMBLY FOR WALL AIR-HEATER AER ME 6-15

Use: The air-heater is designed for use as a fixed unit, wall-mounted with the bracket, to heat premises, warehouses, offices, etc.
For operating the air-heater, only electronic remote-control model **C19500** can be used.

INSTRUCTIONS D'ASSEMBLAGE POUR AÉROTHERME MURAUX AER ME 6-15

Utilisation: L'aérotherme est prévu pour être utilisé en tant qu'appareil fixe monté au mur à l'aide du support fourni et est destiné au chauffage de locaux, de hangars, de bureaux, etc. Pour son fonctionnement, seule la télécommande électronique correspondant au modèle **C19500** peut être utilisée.

TYPE	CODE	V	kW	SPANNING FREQUENCY FREQUENCE	m³/h	MOTOR r.p.m. r.p.m MOTOR VELOCITÉ MOTEUR	dB	Kg
AER ME6	72063	3N~400	6	50 Hz	840	1300 r.p.m	49,7	13
AER ME9	72073		9					
AER ME12	72083		12		1050		52,2	15
AER M15	72093		15					

Installation: De installatie van de elektrische warme luchtblazer moet door een bevoegde technieker en volgens de regels van de plaatselijke reglementering gebeuren.
- Controleer of de spanning op het net overeenkomt met deze aangeduid op het toestel.
Plaats het toestel niet in ruimten waar brand- of explosierisicos zijn.
Belangrijk: Niet de vrije luchtcirculatie middels van objecten die de luchtblazer voluit of partieel bedekken, wat een overhitting van de luchtblazer riskeerd te produceren, vermijden.
- Laat een vrije plaats aan de benaderingen van de luchtblazer met het opzicht een perfecte luchtcirculatie te verstrekken.
- Zie toe dat de luchtverdeling in de te verwarmende zone juist is.
- Oriënteer de uitgang naar de vrije zone. [Fig.1]
- De luchtblazer niet juist onder of nabij van een aftakdoos installeren.
- De voedingskabel mag in geen geval tegenover van de luchtuitgang worden gesitueerd of met gedeeltes van de luchtblazer in contact treden die verhoogde temperaturen aangeven.
- Het toestel is voorzien voor aansluiting op driefazig net met neuter en aarding, 3N~400V.
Belangrijk: Het driefazige net zal vast zijn en zal beschermd worden tegen overstroom en kortsluiting.

Installation: Installation of the air-heater must be carried out in accordance with national authority regulations.
– Check that the supply voltage is the same as the one specified on the characteristics label.
– Do not install the air-heater in places where there is risk of fire, explosion, etc.
Important: Do not prevent free circulation of air by objects totally or partially covering the air-heater, as there is risk of over-heating.
– Leave an obstacle-free area around the air-heater, for air to circulate freely.
– Try to ensure that the air-heater heats the air uniformly in the required area
– Direct the air outlet towards a free space. [Fig.1]
– Do not install the air-heater under or near an electrical socket.
– The supply lead cable must not be left in the air-outlet or in contact with hot areas of the air-heater
– The air-heater is supplied from the factory ready for connection to a three-phase mains supply with: **Neutral and earth, 3N~400V.**
Important: the three-phase main supply must be fixed and protected at source against over-intensities and short-circuits.

Installation: L'installation de l'aérotherme doit être réalisée conformément à la réglementation des autorités nationales.
- Veiller à ce que la tension du réseau électrique soit identique à celle apposée sur l'étiquette des caractéristiques.
Ne pas installer l'aérotherme dans des espaces exposés à des risques d'incendie ou d'explosion.
Important: Ne pas empêcher la libre circulation de l'air au moyen d'objets couvrant totalement ou partiellement l'aérotherme au risque de provoquer une surchauffe de ce dernier.
- Laisser un espace libre aux abords de l'aérotherme en vue de conférer une parfaite circulation de l'air.
- Veiller à ce que la distribution de l'air dans la zone à chauffer soit correcte.
- Orienter la sortie d'air vers la zone libre.[Fig.1]
- Ne pas installer l'aérotherme juste en dessous ou à proximité d'une prise de courant.
- Le câble d'alimentation ne doit en aucun cas être situé face à la sortie d'air ou être en contact avec les parties de l'aérotherme affichant des températures élevées.
- À sa sortie d'usine, l'aérotherme est paramétré pour être raccordé au réseau triphasé avec: **Neutre et terre, 3N ~400 V.**
Important : le réseau triphasé sera fixe et devra être intrinsèquement protégé contre les surintensités et les courts-circuits.

[Fig.1]

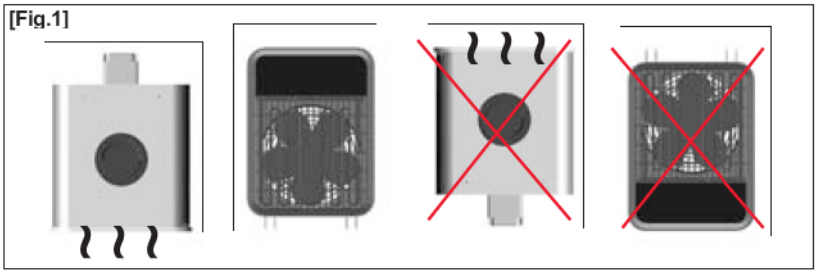

[Fig.2]

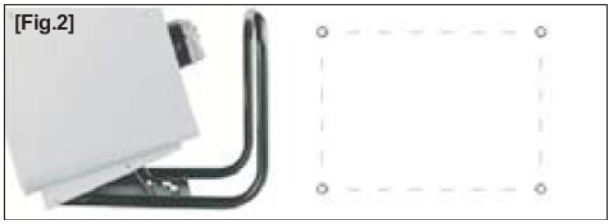

Wandmontage:
- Respecteer de minimale afstanden tussen muren en plafond.
- Gebruik de meegeleverde ophangbeugel (referentie SMG-19140).
- Maak de bevestigingsgaten volgens tekening [Fig.2]
- Bevestig de ophangbeugel stevig en beschuttend aan de wand
- Monteer het toestel in de ophangbeugel SMG-19140 met zijn inwendige richters op het niveau van de onderkant van de luchtblazer.
- De 2 schroeven in het boorgat van het toestel inbrengen en de zelfblokkerende bouten aanbrengen
- Kip voorzichtig de luchtblazer en fixeer hem in de kerf om de gewenste helling aan te passen. Blokkeer de bevestiging met een M5-schroef.

Wall mounting:
- Respect the minimum distances of separation from walls and ceiling.
- Use wall bracket reference SMG-19140, supplied with the air-heater.
- Drill holes in the wall according to the measurements shown in [Fig.2].
- Make sure the wall bracket is secured to the wall firmly and safely.
- Mount the air-heater in the SMG-19140 wall bracket along the runners located at the bottom of the heater.
- Fix the 2 screws into the bracket holes and put on the anti-blocking nuts.
- Carefully tilt the air-heater and insert the connection rod in the slot for hanging the unit at the desired angle.
- Fix the air-heater angle rod with the M5 screw mounted in the bracket itself.

Montage mural:
- Respecter les distances minimums de séparation avec les murs et le plafond.
- Utiliser le support mural fourni avec l'aérotherme (référence SMG-19140).
- Percer le mur conformément aux mesures indiquées sur la [Fig.2].
- Fixer le support mural solidement et de manière sécurisée.
- Installer l'aérotherme sur le support mural SMG-19140 à l'aide des rails situés au niveau de la partie inférieure de l'aérotherme.
- Introduire les 2 vis dans les trous percés du support et mettre en place les écrous autobloquants.
- Basculer délicatement l'aérotherme et insérer la tige de fixation dans l'encoche prévue à cet effet en vue d'adopter l'inclinaison souhaitée. Bloquer la tige de fixation de l'aérotherme au moyen d'une vis M5.

MONTAGEINSTRUCTIES VOOR ELEKTRISCHE WARME LUCHTBLAZER MET WANDBEVESTIGING AER ME 6-15

Voedingskabel: Voor de aansluiting van de luchtblazer wordt aangeraden een flexibele kwalitatieve kabel (**H-07-RN-F**) te gebruiken (zie tabel n°2)

[Fig.3]

T. nº 2.

Model luchtblazer Air-heater model Modèle de l'aérotherme	Sectie minimum van de kabel Minimum lead section Section minimum du câble	Lengte Length Longueur
5,25 a 9kW	5 x 2,5 mm²	3
12 a 15 kW	5 x 4 mm²	

Aansluiting van de luchtblazer. Vermogen: Sluit de voedingskabel op volgende wijze aan de connector aan:
3 fazen, R, S, T, aan de klemmen van de connector 1(L), 2, 3
1 neuter aan de klem van de connector N (5)
1 bechermingsfaze aan de Aarde ⏚
Belangrijk: Verzeker u ervan dat de klemmen goed zijn aangetrokken met een minimum kracht van 2 n.m. [Foto n°3]

De lengte van de kabel lang genoeg laten om het toestel te kunnen kippen.

INSTRUCTIONS OF ASSEMBLY FOR WALL AIR-HEATER AER ME 6-15

Supply lead cable: For connecting the air-heater, we recommend flexible lead of minimum quality **H-07-RN-F** See table number 2.

Connecting air-heater. Power: Connect the supply lead to the block as follows:
3 power phases, R, S, T, to the block terminals 1(L), 2, 3,
1 Neutral to block terminal N (5).
1 Earth wire, to block terminal ⏚
Important: Check that the electrical connection screws are properly tightened, with a 2Nm minimum torque.[Fig.3].

Leave the length of free lead cable required for angling the air-heater.

INSTRUCTIONS D'ASSEMBLAGE POUR AÉROTHERME MURAUX AER ME 6-15

Câble d'alimentation: Il est recommandé d'utiliser un câble flexible de qualité (**H-07-RN-F**) pour procéder à la connexion de l'aérotherme (cf. tableau nº 2).

Connexion de l'aérotherme. Puissance: Raccorder le câble d'alimentation à la réglette en procédant comme suit:
3 phases de puissance, R, S, T, aux bornes de la réglette 1(L), 2, 3,
1 neutre à la borne de la réglette N (5).
1 câble de mise à la terre raccordé à la borne de la réglette ⏚.
Important: Vérifier le serrage correct des vis de connexion électrique en appliquant un couple minimum de 2 Nm. [Photo nº3].

Laisser la distance nécessaire au niveau du câble pour pouvoir incliner l'aérotherme.

[Fig.4]

[Fig.5]

C19500

Aansluiting van de luchtblazer. Bediening:
De verbinding van de WANDLUCHTBLAZER met de kast van de elektronische afstandsbediening (model C-19500) moet op volgende wijze worden gerealiseerd:
- Demonteer de afdekking van de 8-weg-stekker, vereist voor de verbinding van de wandluchtblazer, met de elektronische afstandsbediening **C-19500**. Deze contactdoos wordt met de luchtblazer geleverd en bevindt zich op het bovendeel van de luchtblazer. [Fig.4]
Opmerking: Voor de verbinding van de luchtblazer met de kast van de elektronische afstandsbediening C-19500 worden alleen maar 6 van de 8 klemmen van de geleverde stekker gebruikt.
Een kabel met 6 draden sectie tussen 0,5 en 1 mm² gebruiken. Voor een betere identificatie tussen de kabel en de nummering van de klemmen worden draden in verschillende kleuren aanbevolen.
- De 6 draden kabel aansluiten aan de klemmen van de stekker genummerd van 1 tot 6 op dezelfde nummers als die zich op de afstandsbediening C-19500 bevinden.
Veiligheid: De luchtblazers zijn uitgerust met een veiligheidsthermostaat dat in geval van overhitting de uitschakeling beveelt. Het voerd de weerverbinding uit wanneer de luchtblazer afgekoeld is.
In geval van ongepaste cyclusrepetitie

Connecting air-heater. Control: Interconnection of the WALL AIR-HEATER with the electronic remote-control box model C-19500 should be carried out as follows.
- Remove the cover of the 8-track male plug, indispensable for interconnecting the wall air-heater with the electronic control box **C-19500**. This plug is supplied with the air-heater and is placed at the rear of it. [Fig.4]
Note: For interconnecting the air-heater with the electronic control box C-19500, only 6 of the 8 tracks available in the plug supplied are used. We recommend 6-conductor hose cable with section 0.5mm² to 1mm².
For better identification between the lead and numbering of the terminals, we suggest conductors of different colours.
- Connect the 6-conductor hose lead to the plug terminals, numbered from 1 to 6, matching the numbering to that of the block terminals, located inside the electronic control box C-19500.

Safety: The air-heaters are fitted with a temperature limiter which disconnects if overheating occurs, reconnecting the air-heater when it cools down.
If this cycle repeats itself, disconnect the air-heater from the mains and find out the reason for the

Connexion de l'aérotherme. Commande: L'interconnexion de l'AÉROTHERME MURAL avec le boîtier de la télécommande électronique (modèle C-19500) doit être réalisée de la façon suivante :
- Démonter le cache de la fiche mâle 8 voies indispensable pour l'interconnexion de l'aérotherme mural avec le boîtier de la télécommande électronique **C-19500**. Cette prise est fournie avec l'aérotherme et se trouve au niveau de la partie supérieure de ce dernier.[Fig.4]
Remarque : Pour l'interconnexion de l'aérotherme avec le boîtier de la télécommande électronique C-19500, seules 6 voies sur les 8 présentes sur la fiche fournie sont utilisées.
Il est recommandé de faire appel à un câble flexible muni de 6 conducteurs dont la section est comprise entre 0,5 et 1 mm². Pour une meilleure identification entre le câble et la numérotation des bornes, il est conseillé d'utiliser des conducteurs possédant des couleurs différentes.
- Brancher le câble flexible de 6 conducteurs aux bornes de la fiche numérotées de 1 à 6 en faisant coïncider l'extrémité à la numérotation des bornes de la réglette située à l'intérieur du boîtier de la télécommande électronique C-19500.

Sécurité: Les aérothermes sont équipés d'un thermostat de sécurité ordonnant la déconnexion en cas de surchauffe. Celui-ci procède à la reconnexion une fois que l'aérotherme s'est refroidi.
En cas de répétition intempestive de ce cycle,

MONTAGEINSTRUCTIES VOOR ELEKTRISCHE WARME LUCHTBLAZER MET WANDBEVESTIGING AER ME 6-15

onderzoek de reden van de storing (blocage van de motor, obstructie van de luchtdoorloping, enz.), los het probleem op en schakel het toestel terug aan het net. De luchtblazers zijn ook voorzien van een uitschakelinrichting van de ventilator naar 1 minute om de door de weerstanden uitgezonden warmte af te voeren, wat ieder overhitting voorkomt

Werking: De bediening is voorzien van volgende knoppen:
- Ventilatie
- ● 1ste vermogenstrap
- ●● Totaal vermogen
- [+ -] Modificatie van het temperatuur of de duur

Stilstand toestel: Wanneer het toestel aan het elektrische net aangesloten is en zich in de stiltoestand bevindt verschijnen twee streepjes op de verklikker om te signaleren dat de luchtblazer bedrijfsklaar is.

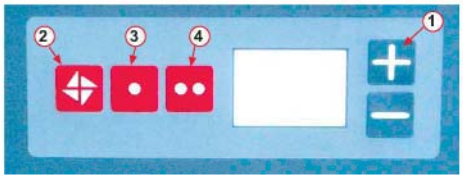

1.) Modificatie van de temperatuur.
Druk op de toets + om de temperatuur te verhogen en druk op de toets - om ze terug te regelen.
Het tal blinkt tijdens 10 sekunden en registreerd zich automatisch.
Temperatuurbereik: **+5°C - +35°C**

2.) Ventilatie.
Druk op de toets "ventilator" om de ventilatie zonder verwarming te laten werken.
Houd deze toets tijdens enkele seconden ingedrukt, de temporisatie wordt geactiveerd en de werkings-duur mag tussen 1 en 9 u geprogrammeerd worden.
Druk op de toets + om de duur te verhogen en druk op de toets - om ze terug te regelen.
Het tal blinkt tijdens 10 sekunden en registreerd zich automatisch.

3.) 1ste vermogenstrap.
- Druk op de toets ● van de 1ste vermogenstrap.
- Om de temperatuur en de duur te kiezen zie de voorgaande gebruiksaanwijzing.

Het stoppen gebeurd 1 minute later teneinde de van de weerstanden afgegevene warmte af te voeren.

4.) 2de totale vermogenstrap.
- Druk op de toets ●● van de 2de vermogenstrap.
- Om de temperatuur en de duur te kiezen zie de voorgaande gebruiksaanwijzing.

Het stoppen gebeurd 1 minute later teneinde de van de weerstanden afgegevene warmte af te voeren.

STOPPEN VAN HET TOESTEL: Druk de toets die geactiveerd is.

Onderhoud: Voor iedere interventie de luchtblazer afschakelen.

INSTRUCTIONS OF ASSEMBLY FOR WALL AIR-HEATER AER ME 6-15

failure (motor blockage, air-flow obstruction), resolve the problem and reconnect the unit. 1-minute timed halt of the fan, to dispel the heat from the elements, preventing over-heating when the unit is turned off. This operation is carried out automatically, the timer only operating with the heating speeds.

Functioning: The remote has the following buttons:
- Fan
- ● Power step 1
- ●● Total power
- [+ -] Temperature or time modification

Unit stopped: If the unit is connected to the mains, without working, only two lines are shown on the display, indicating that the unit is ready to work.

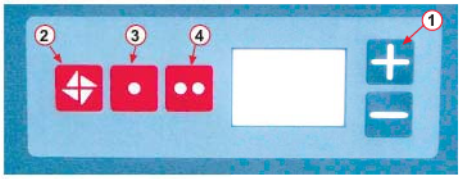

1.) Modification set temperature: Press button **+** to increase temperature and key – to lower it. The number flashes for 10 seconds and is automatically entered.
Temperature range **+5ºC +35ºC**

2.) Fan.
- Press the fan button and the fan will come on without heating.

By pressing the same button for a few seconds, we activate the timer, being able to select the time it is on from 1 to 9 hours.
With button + to increase time and button – to reduce it.
The number flashes for 10 seconds and is automatically entered.

3.) 1st power step.
- Press 1st power step button ●.
- For temperature and time selection, follow the steps indicated above.

Stoppage is timed for 1 minute to dispel heat from the elements.

4.) 2nd step total power
- Press 2nd step power button ●●.
- For temperature and time selection, follow the steps indicated above.

Stoppage is timed for 1 minute to dispel heat from the elements.

SWITCH OFF THE EQUIPMENT: To press the key that is on.

Maintenance: Disconnect the air-heater from the mains before any maintenance operation.

INSTRUCTIONS D'ASSEMBLAGE POUR AÉROTHERME MURAUX AER ME 6-15

débrancher l'aérotherme, rechercher la cause de la panne (blocage du moteur, obstruction du passage de l'air, etc.), remédier au problème et rebrancher l'appareil. Les aérothermes sont également équipés d'un dispositif d'arrêt temporisé du ventilateur après1 minute afin d'évacuer la chaleur émise par les résistances, ce qui permet d'éviter toute surchauffe lors de l'arrêt de l'appareil. Cette opération est automatique et est uniquement rattachée aux vitesses de chauffage.

Fonctionnement: La commande est équipée des boutons suivants :
- Ventilation
- ● 1re etage de puissance
- ●●Puissance totale
- [+ -] Modification de la température ou de la durée.

Appareil à l'arrêt: Lorsque l'appareil est raccordé au réseau électrique et qu'il se trouve à l'arrêt, deux traits apparaissent sur l'afficheur afin de signaler que l'aérotherme est prêt à fonctionner.

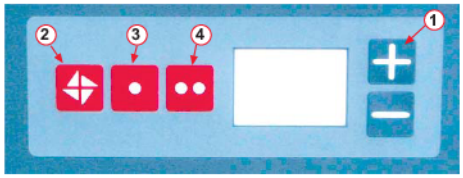

1.) Modification de la température de consigne.
Appuyer sur la touche **+** pour augmenter la température et appuyer sur la touche – pour la diminuer.
Le nombre clignote pendant 10 secondes et s'enregistre de façon automatique.
Plage de température: **+5 °C - +35 °C**

2.) Ventilation.
- Appuyer sur la touche "ventilateur" afin de mettre la ventilation en fonctionnement sans le chauffage.

En maintenant cette touche enfoncée pendant quelques secondes, le temporisateur se met en route et la durée de fonctionnement peut être fixée entre 1 et 9 h.
Appuyer sur la touche + pour augmenter la durée et appuyer sur la touche – pour la diminuer.
Le nombre clignote pendant 10 secondes et s'enregistre de façon automatique.

3.) 1re etage de puissance.
- Appuyer sur la touche ● de 1re etage de puissance.
- Pour sélectionner la température et la durée, se reporter aux instructions précédentes. L'arrêt a lieu 1 minute après afin de permettre à l'appareil d'évacuer la chaleur émise par les résistances.

4.) 2e etage de puissance totale
- Appuyer sur la touche ●● de 2e etage de puissance.
- Pour sélectionner la température et la durée, se reporter aux instructions précédentes. L'arrêt a lieu 1 minute après afin de permettre à l'appareil d'évacuer la chaleur émise par les résistances.

ARRÊT DE L'UNITE : Pousser la touche qui est activée.

Entretien: Débrancher l'aérotherme avant toute intervention.

INDUSTRIAS ELÉCTRICAS SOLER, S.A.

IES®

MONTAGEINSTRUCTIES VOOR ELEKTRISCHE WARME LUCHTBLAZER MET WANDBEVESTIGING AER ME 6-15

Het wordt aangeraden de 2 roosters te reinigen en het toestel van alle stof en vuil zo vaak mogelijk te ontdoen. De frequentie van dit onderhoud is sterk afhankelijk van de werkomstandigheden.
Controleer het correcte vastdraaien van de klemmen.

INSTRUCTIONS OF ASSEMBLY FOR WALL AIR-HEATER AER ME 6-15

We recommend periodic cleaning of the 2 grids and removing dust and dirt deposits, as often as necessary depending on the working atmosphere. Check that the electrical terminals are properly tightened.

INSTRUCTIONS D'ASSEMBLAGE POUR AÉROTHERME MURAUX AER ME 6-15

Il est recommandé de nettoyer les 2 grilles et d'éliminer les dépôts de poussière et de saleté en appliquant une fréquence de nettoyage en accord avec l'environnement de travail.
Vérifier le serrage correct des bornes électriques.

Aansluitschema:

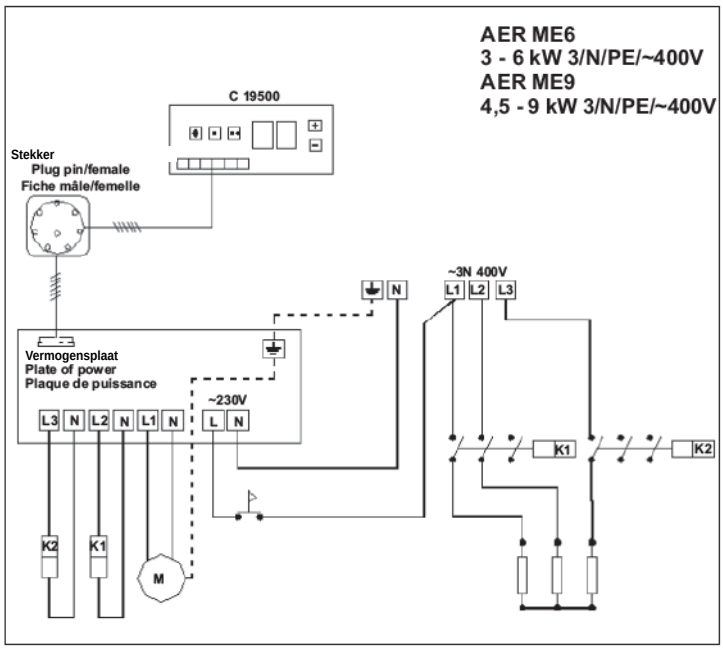

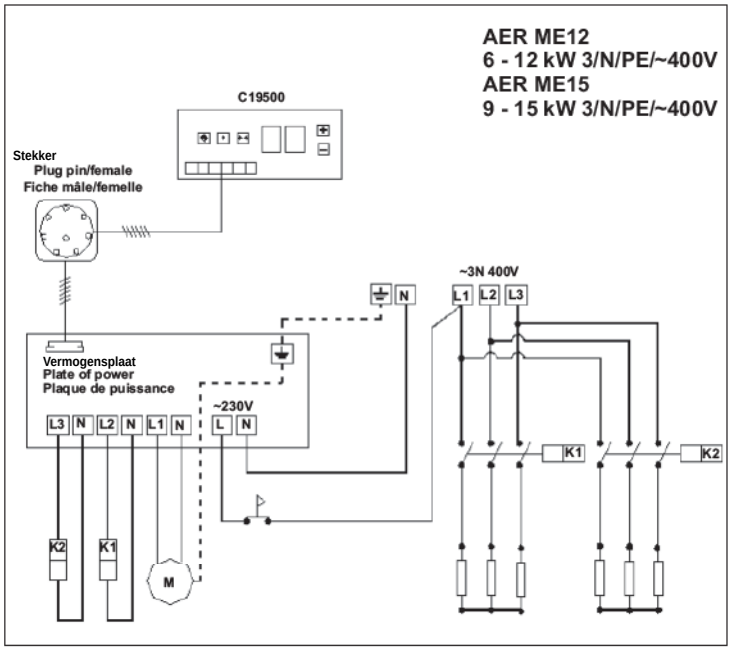

Interconnectie van meerdere luchtblazers: De electronische afstandsbediening C-19500 laat de aansluiting van maximaal 6 luchtblazers toe.
Voor de interconnectie van meerdere luchtblazers aan de electronische afstandsbediening C-19500 zie hieronder:
Monteer de tussenaftakdoos *(niet in de bevoorrading inbegrepen)* om de kabels te groeperen en met een enige geleider uit te trekken, volgens het ingesloten schema.
De tussenaftakdoos zal een lijst van 6 terminals moeten integreren genummerd van n°1 tot n°6 voor de aansluiting van de luchtblazerkabels.
De overblijvende operaties voor de interconnectie van de luchtblazers zijn identiek met de vooraf beschreven operaties.

Interconnection of several air-blow heaters: The control electronic box C-19500 model, it allows the connection of a maximum of 6 air-blow heaters. For the interconnection of several air-blow heaters to the control box, proceed as follows, Mount an intermediate coupling box (not including in the supply), in order to group cables and to leave with a single conductor to the C-19500 box, according to the attached scheme.
The intermediate box will have to incorporate a strip of 6 terminals numbered of nº 1 to nº 6 for the connection of cables of the air-blow heaters. The rest of operations for the interconnection of the air-blow heaters, is identical to described operations previously.

Interconnexion de plusieurs aérothermes: La caisse de commande à distance électronique modèle C-19500, il permet la connexion d'un maximum de 6 aérothermes.
Pour l'interconnexion de plusieurs aérothermes à la caisse de commande à distance électronique modèle C-19500, il serait effectué de la manière suivante :
Monter une caisse de connexions intermédiaire *(non incluse dans l'approvisionnement)*, pour grouper les câbles et sortir avec un seul conducteur à la caisse C-19500, selon le schéma joint.
La caisse intermédiaire devra incorporer un regleta de 6 terminals numérotés du nº 1 au nº 6 pour la connexion des câbles des aérothermes.
Le reste d'opérations pour l'interconnexion des aérothermes, est identique aux opérations décrites précédemment.

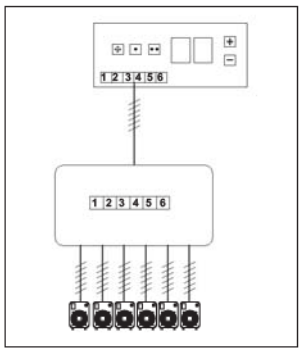

Garantie: IES waarborgd zijn producten tegen alle constructie- of materiaalfouten gedurende twee jaren vanaf de leveringsdatum.

Guarantee: IES guarantees its products against all defects in manufacture or material for a period of two years from the date of supply.

Garantie: IES garantit ses produits contre tous défauts de construction ou de matériel pendant une durée deux années à partir de la date de livraison.

Do not dispose of as domestic refuse, electrical product defined in the applicable Directive.
For its proper handing as refuse, follow the selective collection mechanisms corresponding to your town.

Do not dispose of as domestic refuse, electrical product defined in the applicable Directive.
For its proper handing as refuse, follow the selective collection mechanisms corresponding to your town.

Les produits électriques définis au sein de la directive en vigueur ne doivent en aucun cas être considérés et traités comme des déchets ménagers. Pour une gestion correcte de ces déchets, respecter les consignes de collecte sélective en vigueur dans votre municipalité.

09/06 MOD.AERME 6-15