Armoires de trottoir IP44/54

Caractéristiques

- Ensemble en polyester chargé de fibres de verre moulé à chaud.
- Teinté gris dans la masse RAL 7035
- Trois dimensions en trois largeurs, toutes les armoires ont la même hauteur et profondeur.
- Chaque grandeur d'armoire est disponible en deux degrés de protection; IP44 et IP54 suivant EN 60529, IEC 60529 et BS 5490.
- Armoires livrées montées
- Isolation totale ⧈
- Degré de protection IK10 contre des coups mécaniques externes suivant EN 50102.
- Résistant à la corrosion.
- Résistance aux UV pour pose à l'extérieur.
- Résistent à des températures de -35°C jusqu'à +125°C
- Système de fermeture à 3 points, actionné par une poignée encastrée.
- Les portes peuvent être démontées manuellement afin d'avoir un accès facile pour la maintenance.
- L'angle d'ouverture de la porte n'excède pas 180°.
- Le panneau arrière est muni de trous de fixation pour vis Hi-Lo 7,2x26mm et d'inserts filetés M8, permettant le montage direct de jeux de barres, de châssis, et de platines de montage.
- Fournie avec partie inférieure ouverte.
- L'armoire peut être montée sur un socle selon la norme DIN 43629 (distance entre les points de fixation)
- La forme du toit évite la stagnation d'eau.
- Les armoires peuvent être accouplées ou juxtaposées.

Applications

- Distribution d'énergie
- Télédistribution
- Terrains de camping
- Signalisation du trafic

Normes

EN 60439-5
IEC 60439-5

Accessoires

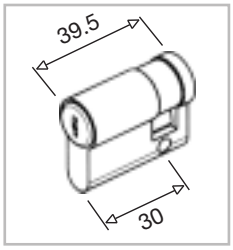

Serrures à profilé semi-cylindrique

843001	1
Avec 2 clés, V2432-E	
843002	1
Avec 1 clé carrée, 8 mm	
843003	1
Avec 1 clé triangulaire, 8 mm	
843248	1
Avec 2 clés A434	

Clés de rechange sur demande.

Identificatieraam

843304	1

Montable sur toute surface plane à condition de forer 2 trous Ø 5,5 mm; le cadre est utilisé comme gabarit. Résistant au vandalisme, isolation totale ⧈ maintenue. Lettrage manuel ou avec système de lettrage standard d'hauteur maximum 18 mm. Espace pour lettrage: 18x43 Dimensions extérieures: 30 x 183 x 5

Canon fileté

890845	100
Canon fileté M8	
Type Dodge pour panneaux arrières.	
851372	50
Canon fileté M5	
Type Dodge pour parois latérales.	
844039	1
Poinçon pour enchassement canon fileté M8	
890851	100
Vis autotaraudeuses 7,2 x 26 mm pour fixation du système de jeu de barres.	

Aperçu de la gamme ● page H.2

Dimensions ● Guide technique
Données pour cahier des charges
Valeurs d'échauffement

ETS COOSELEC - Rue Haute 13 - BE-4280 HANNUT - TEL/FAX +32 19 513599 - info@cooselec.be - www.cooselec.be

EH6 - Armoires de trottoir IP44/54

	Largeur	470	605	800
IP44	Type	EH6 - 00	EH6 - 0	EH6 - 1
	H x L x P	830 x 470 x 320	830 x 605 x 320	830 x 800 x 320
Armoire montée	No. Réf.	844000	844049	844070
Armoire en kit	No. Réf.	844003	844053	844074
Armoire monté pour modules 25S60	No. Réf.	891102(1)	891338(2)	-

IP44	Type	EH6 - 00	EH6 - 0	EH6 - 1
	H x L x P	830 x 470 x 320	830 x 605 x 320	830 x 800 x 320
AMontée avec poignée encastrée	No. Réf.	844001	844050	844071
En kit avec poignée encastrée	No. Réf.	844114	844057	844081
En kit avec poignée non encastrée	No. Réf.	844020	844068	844095

Platine de montage Pertinax avec vis de fixation	H x L x P	703 x 360 x 5	703 x 495 x 5	703 x 690 x 5
	No. Réf.	844016	844065	844093

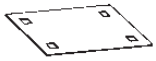

Platine de fond Polyester 3 mm avec vis de fixation	H x L	427 x 285	562 x 285	757 x 285
	No. Réf.	843299	843300	843301

Kit de fixation murale Deux profilés C en Alu avec brides pour fixation murale	L	540	675	870
	No. Réf.	843440	843441	843442

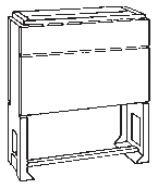

Socle en polyester Livré en kit	H x L x P	900 x 450 x 310	900 x 585 x 310	900 x 780 x 310
	No. Réf.	842098	842099	842100

Accessoires

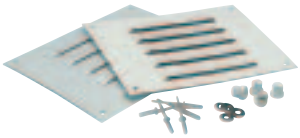

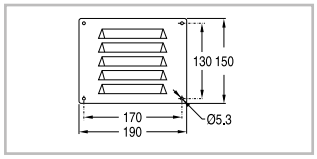

Grille de ventilation IP44

832019	1

Convenant pour une ouverture de ventilation. Comprend 2 grilles et 4 clous en nylon. Isolation totale.

RAL 7035

Porte-plan

811516	1

DIN A4 - L x H = 325 x 180 mm

832000	1

DIN A5 - L x H = 155 x 225 mm

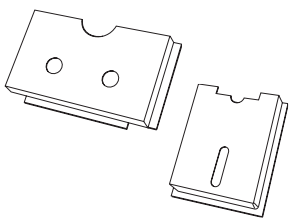

(1) Pour montage de 1 module de comptage 25S60
(2) Pour montage de 2 modules de comptage 25S60

ETS COOSELEC - Rue Haute 13 - BE-4280 HANNUT - TEL/FAX +32 19 513599 - info@cooselec.be - www.cooselec.be

EH6-00

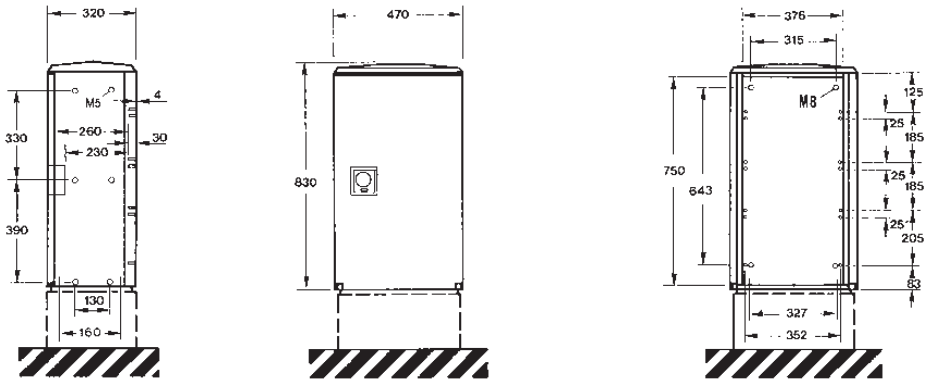

M5 = pour canon fileté Dodge M5

M8 = pour canon fileté Dodge M8

EH6-0

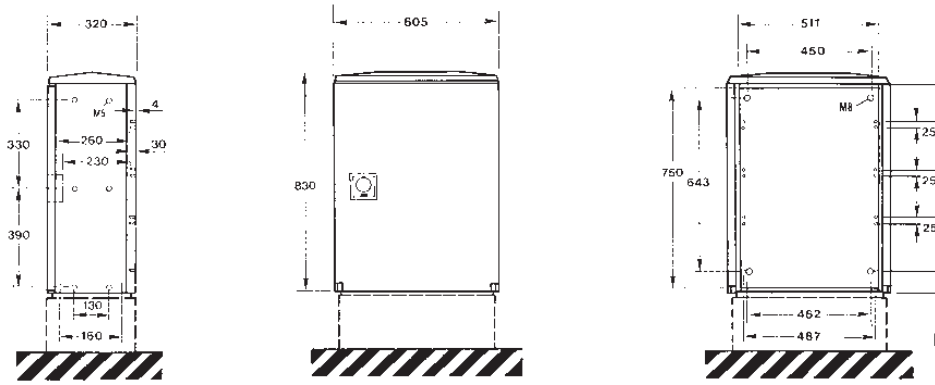

M5 = pour canon fileté Dodge M5

M8 = pour canon fileté Dodge M8

EH6-1

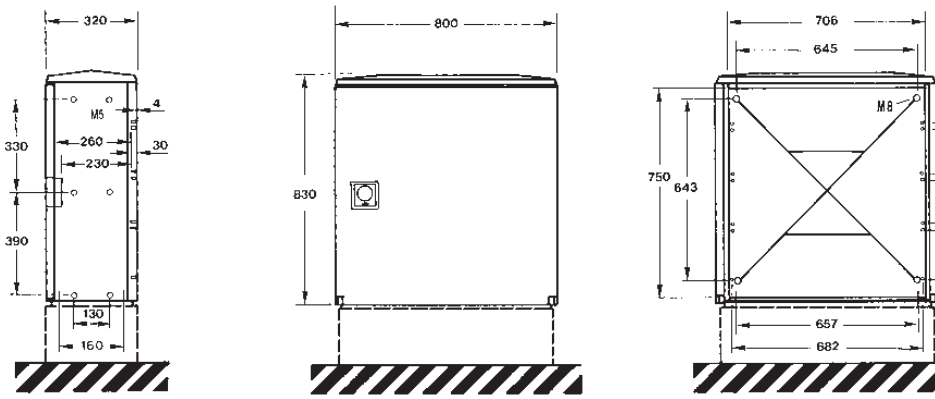

M5 = pour canon fileté Dodge M5

M8 = pour canon fileté Dodge M8

Plaque de fond

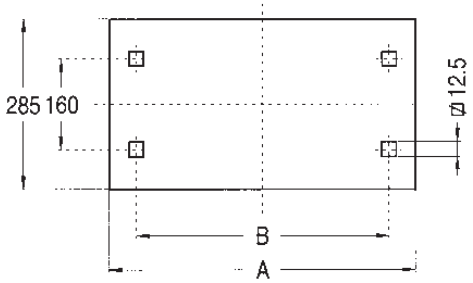

Dimensions			
DIN	00	0	1
A	427	562	757
B	359	495	690

Socle en polyester

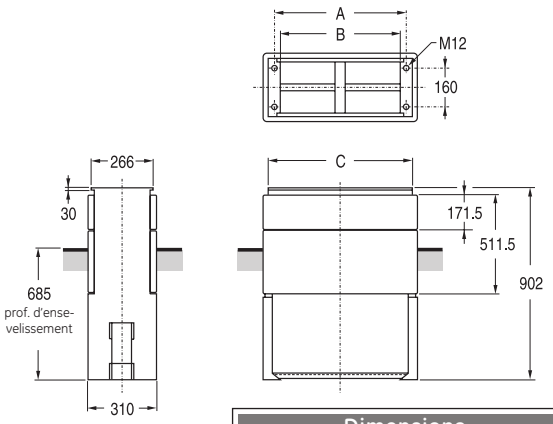

Les dimensions des points de fixation dans le socle sont conformes à DIN 43629.

Dimensions			
DIN	00	0	1
A	360	495	690
B	322	457	652
C	408	543	738

ETS COOSELEC - Rue Haute 13 - BE-4280 HANNUT - TEL/FAX +32 19 513599 - info@cooselec.be - www.cooselec.be