Fiche Technique
Bouchon de fermeture, filetage métrique

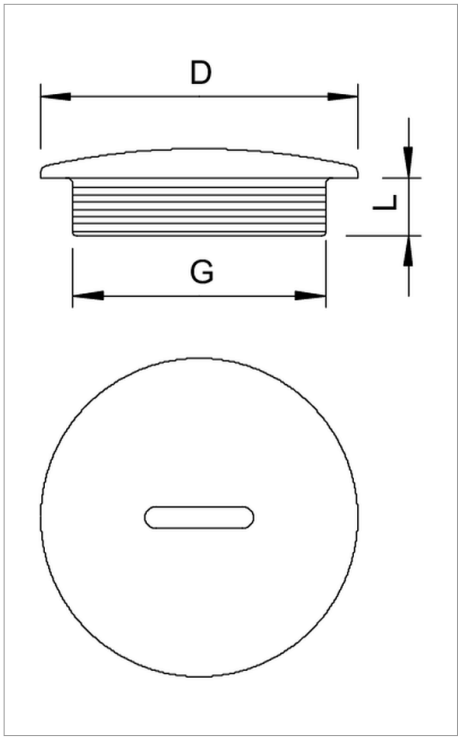

Bouchon de fermeture selon la norme DIN 46320, avec filetage métrique selon la norme CEI 423.

Type	Filetage	Dimension D mm	Dimension L mm	Couleur	Carton d'expédition pc	Emb. pc	Poids kg/100 pc	"N° de
108 M12 PS	M12 x 1,5	15	6	gris clair; RAL 7035	3000	100	0.146	2033003
108 M16 PS	M16 x 1,5	20	6	gris clair; RAL 7035	1800	100	0.161	2033007
108 M20 PS	M20 x 1,5	24	6	gris clair; RAL 7035	1200	100	0.209	2033011
108 M25 PS	M25 x 1,5	30	8	gris clair; RAL 7035	1000	100	0.355	2033016
108 M32 PS	M32 x 1,5	37	8	gris clair; RAL 7035	500	50	0.352	2033021
108 M40 PS	M40 x 1,5	46	8	gris clair; RAL 7035	300	25	1.280	2033026
108 M50 PS	M50 x 1,5	56	10	gris clair; RAL 7035	300	25	1.400	2033032
108 M63 PS	M63 x 1,5	70	12	gris clair; RAL 7035	300	25	1.850	2033038

PS Polystyrène €/100

ETS COOSELEC | Rue Haute 13 | B-4280 Hannut | T +32 (0)19 51 35 99 | F +32 (0)19 51 35 99 | info@cooselec.be | www.cooselec.be