Fiche Technique
T 40, embout à tétine

Les boîtes de dérivation sont fabriquées en polypropylène, un PVC thermoplastique, et les embouts à tétine en éthylvinylacétate EVA. Les câbles peuvent être installés directement à travers les 7 x M25 tétines d'étanchéité. Il est également possible d'entailler la tétine d'étanchéité à l'emplacement prévu à cet effet avec un couteau pour créer une ouverture permettant l'introduction des câbles ou tubes. Alternativement, il est possible d'enficher des presse-étoupes dans les ouvertures à la place des tétines d'étanchéité et de les fixer sur la face intérieure à l'aide d'un contre-écrou.
Les boîtes de dérivation peuvent être montées sur des structures en tôle d'acier à l'aide de vis 3,5 x 9,5 passées dans les ouvertures du socle.
Dimension intérieure: 77 x 77 x 46 mm
Couvercle plombable avec zone de marquage.

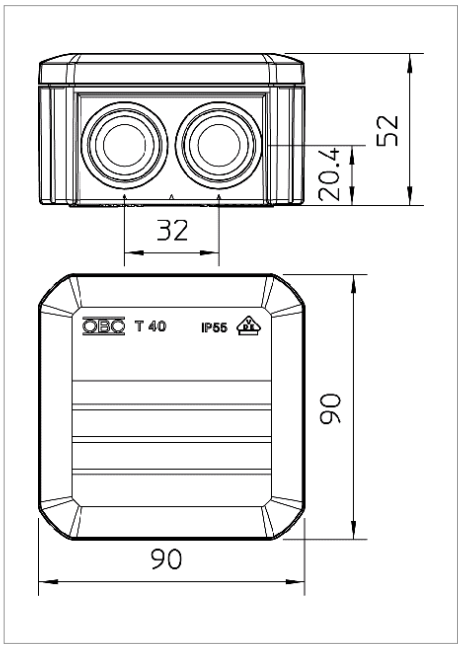

Exécution standard : ignifuge, température de contrôle 650 °C
Exécution F : hautement ignifuge, température de contrôle 960 °C.

Type	Modèle	Entrées	Couleur	Carton d'expédition	Emb. pc	Poids kg/100 pc	"N° de
T 40	Standard	7 x M25	gris clair; RAL 7035	80	5	6.700	2007045
T 40 RW		7 x M25	blanc pur; RAL 9010	80	5	6.700	2007517
T 40 F	960 °C ignifuge	7 x M25	gris clair; RAL 7035	80	5	6.700	2007320
T 40 RO-LGR	avec couvercle rouge	7 x M25	rouge-gris	80	5	6.700	2007630
T 40 UV RW	Résistant aux UV	7 x M25	blanc pur; RAL 9010	80	5	6.700	2007410
T 40 KL	avec bornier de raccordement	7 x M25	gris clair; RAL 7035	80	5	8.900	2007432
T 40 HEB		7 x M25	ivoire clair ; RAL 1015	80	5	6.700	2007584

PP Polypropylène €/100

IP 55 | M25 | 4 mm² | 7 | 500 V | 650°